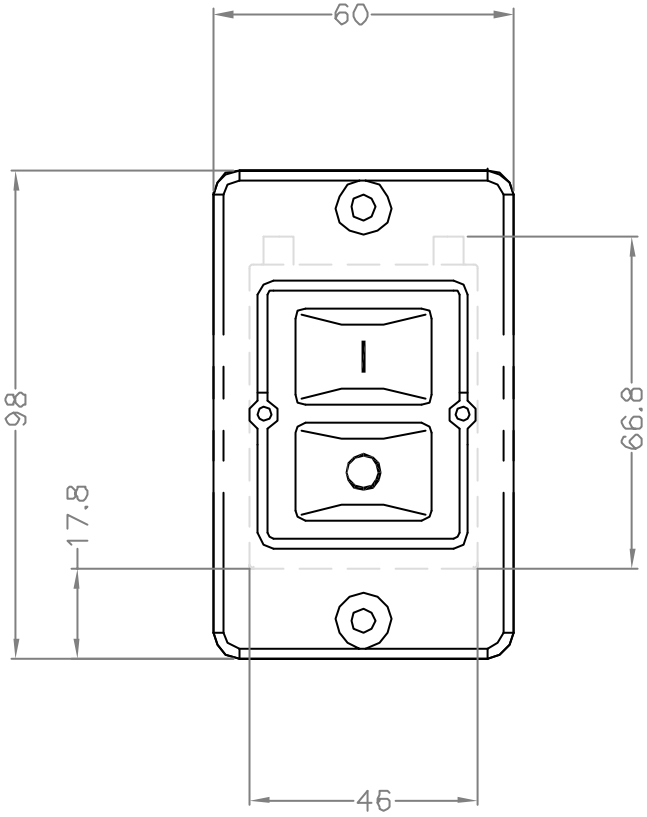

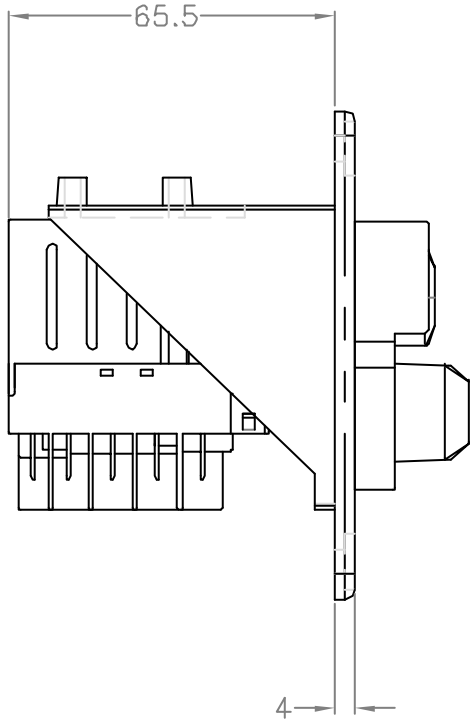

					Tag	Name	Bezeichnung
				Bearb.	5.3.2002	Born	K100
				Gepr.			
				KLINGER & BORN GmbH			ZgNr. produkte/K100
Ind.	Änderung	Tag	Name				