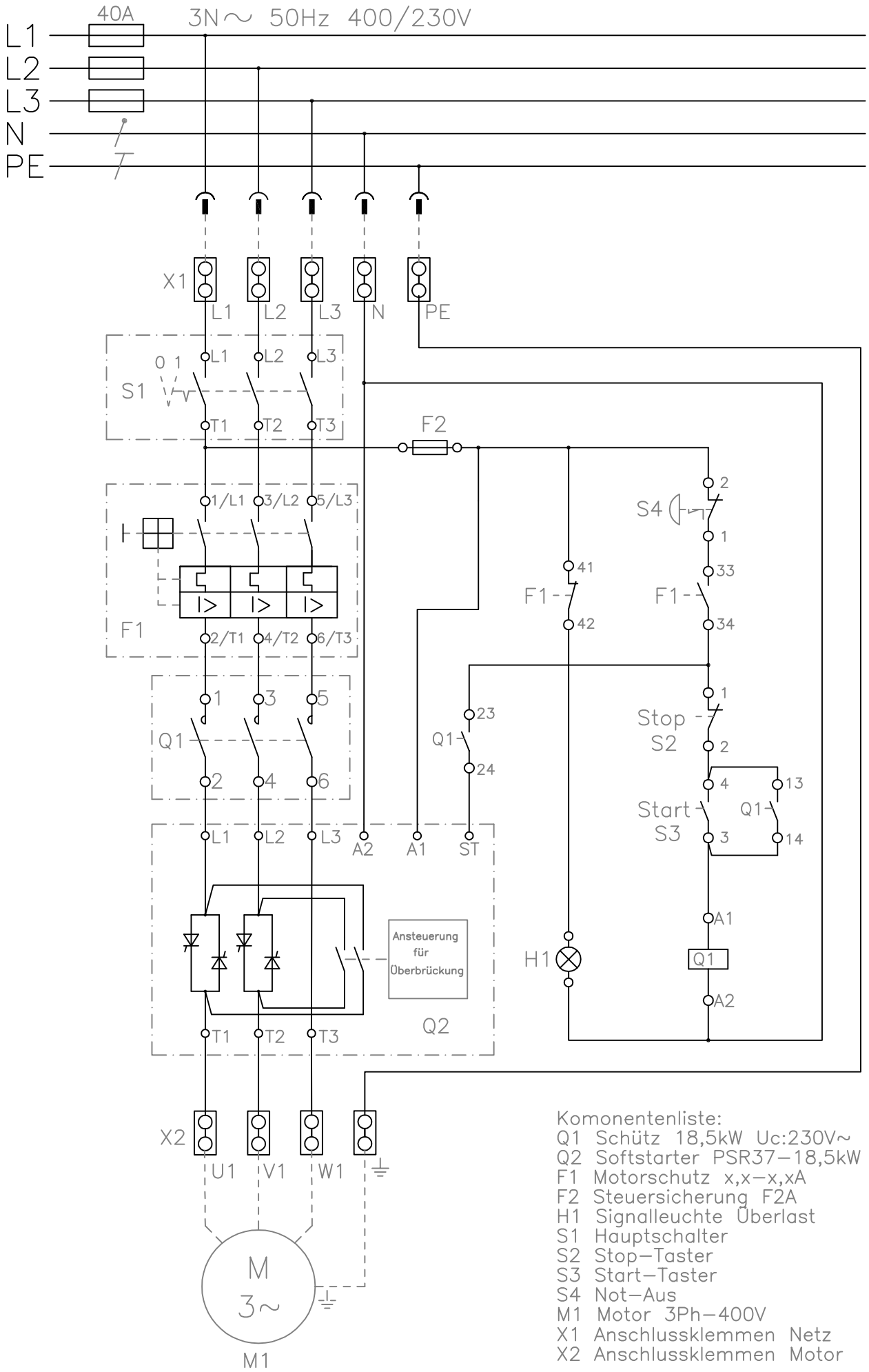

Komonentenliste:
Q1 Schütz 18,5kW Uc:230V~
Q2 Softstarter PSR37–18,5kW
F1 Motorschutz x,x–x,xA
F2 Steuersicherung F2A
H1 Signalleuchte Überlast
S1 Hauptschalter
S2 Stop–Taster
S3 Start–Taster
S4 Not–Aus
M1 Motor 3Ph–400V
X1 Anschlussklemmen Netz
X2 Anschlussklemmen Motor

Ind.	Änderung	Tag	Name		Tag	Name
				Bearb.	27.05.20	Tr
				Gepr.		

KLINGER BORN

Bezeichnung: Softstarter–18,5kW–PSR

ZgNr. e_00984291