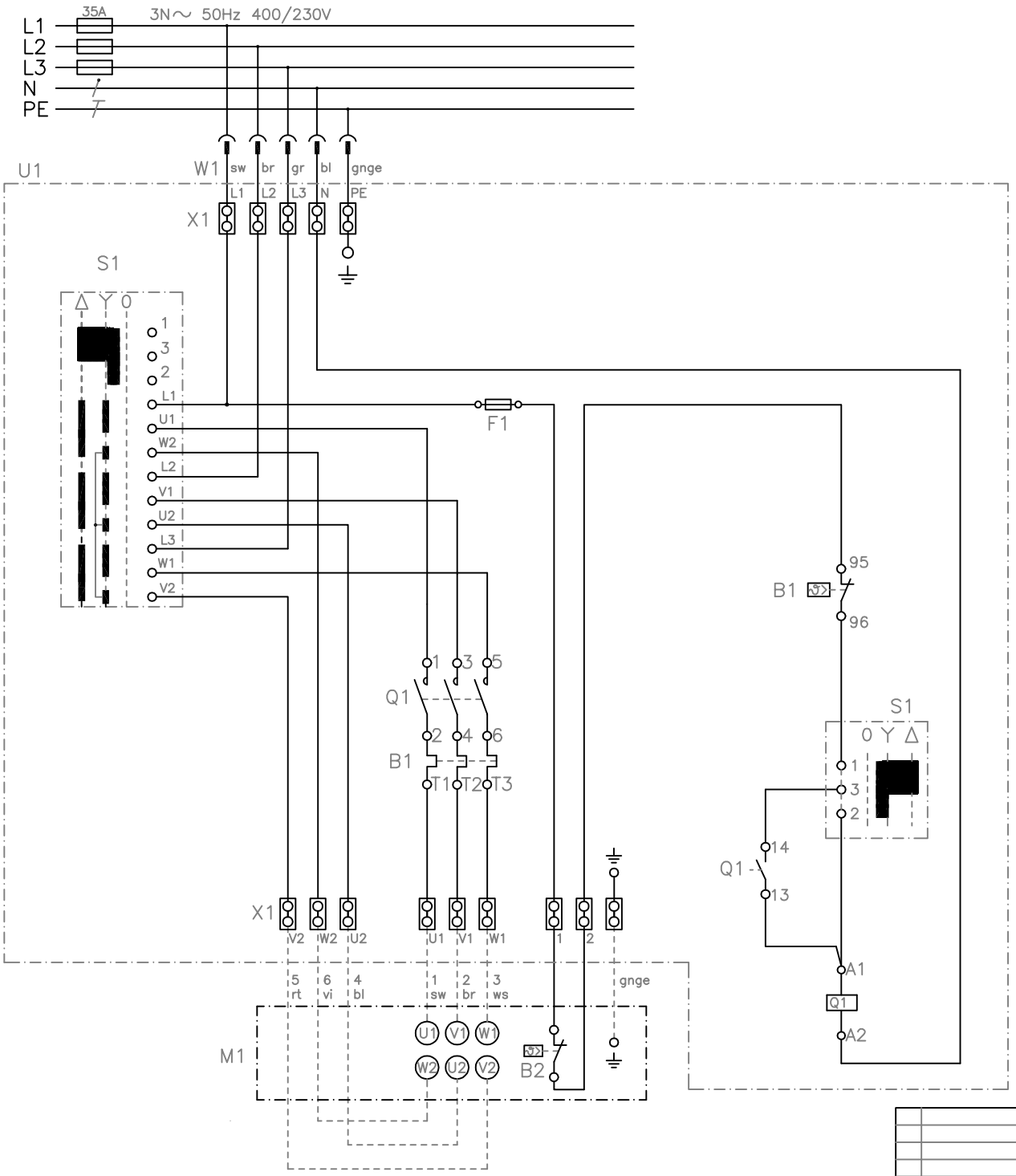

Betriebsmittelliste

BMK	Bezeichnung	Hersteller	Art. Nr.:
B1	Überlastrelais BR30 17,5–21,5A (19)	Iskra	4036.7385
B2	Thermokontakt Motor		
F1	Sicherung T2A	KlingerBorn	4119.5001
M1	Motor 3Ph/400V ~		
Q1	Schütz KLN22 Uc:230V 11kW/AC–3/400V	Iskra	4036.7907
Q1	Hilfsschalter 1s, für KLN22, seitlich	Iskra	4036.7920
S1	Stern–Dreieck Schalter 15kW AC–3/400V	Sontheimer	4073.3016
U1	Gehäuse Reihe GW44219 315x235x187mm	KlingerBorn	4075.1031
W1	Netzleitung H07RN–F 5G6,0qmm	KlingerBorn	8540.1270
X1	Federzugklemmen 6qmm Netz – Motor	Wago	4164.0211

Ind.	Änderung	Tag	Name

	Tag	Name
Bearb.	27.08.26	Tr
Gepr.		

KLINGER BORN

Bezeichnung: Hand–St–Dr/15kW

ZgNr. e_00991236