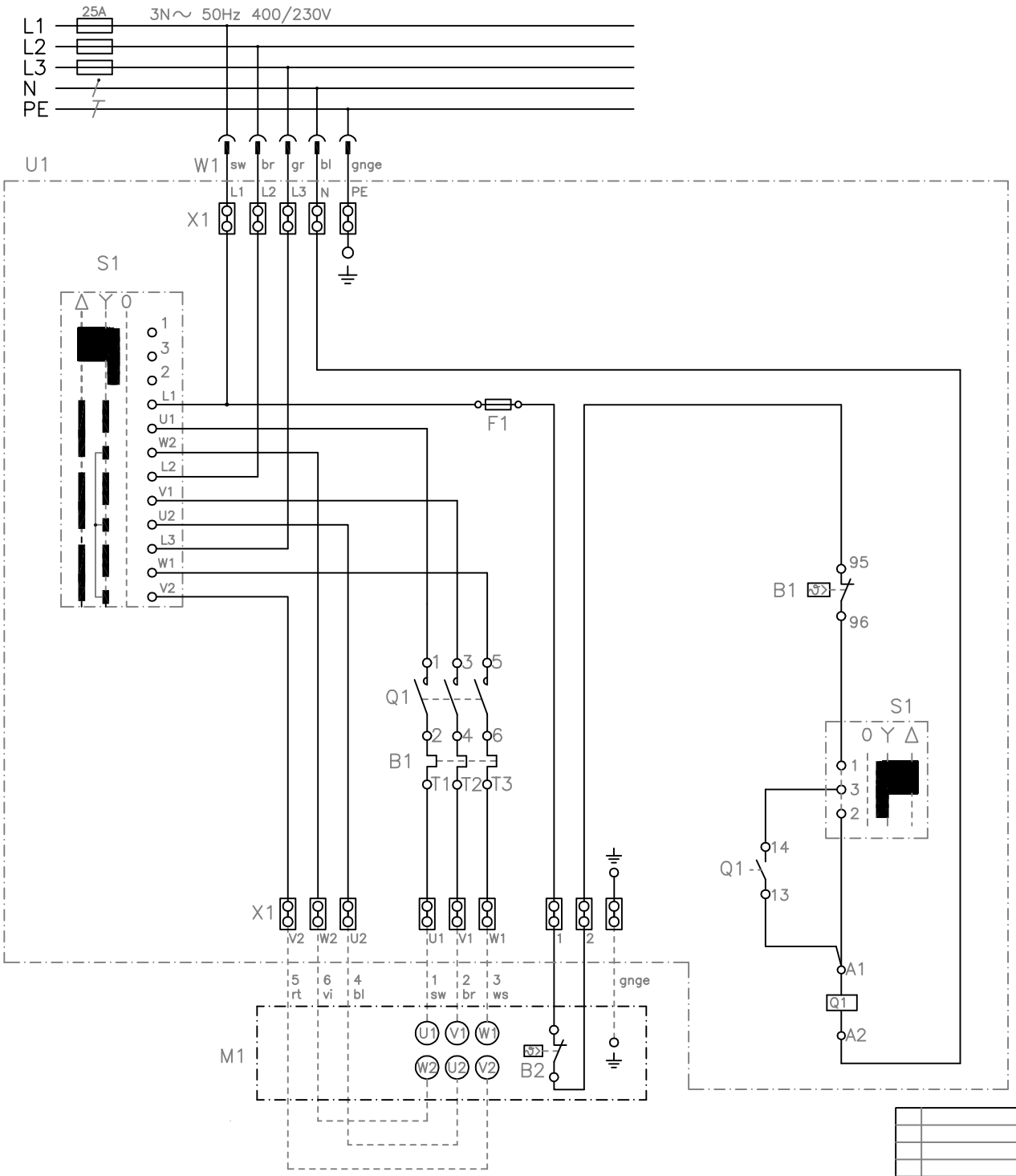

Betriebsmittelliste

BMK	Bezeichnung	Hersteller	Art. Nr.:
B1	Überlastrelais 11,3–16A (14)	Iskra	4036.7369
B2	Thermokontakt Motor		
F1	Sicherung T2A	KlingerBorn	4119.5001
M1	Motor 3Ph/400V ~		
Q1	Schütz KLN22 Uc:230V 11kW/AC–3/400V	Iskra	4036.7907
Q1	Hilfsschalter 1s, für KLN22, seitlich	Iskra	4036.7920
S1	Stern–Dreieck Schalter 11kW AC–3/400V	Sontheimer	4073.3011
U1	Gehäuse Reihe K4000	KlingerBorn	8509.5210
W1	Netzleitung H07RN–F 5G4,0qmm	KlingerBorn	8540.1269
X1	Federzugklemmen 4qmm Netz – Motor	Wago	4164.0111

Ind.	Änderung	Tag	Name

	Tag	Name
Bearb.	27.08.26	Tr
Gepr.		

KLINGER BORN

Bezeichnung: Hand–St–Dr/11kW

ZgNr. e_00991235