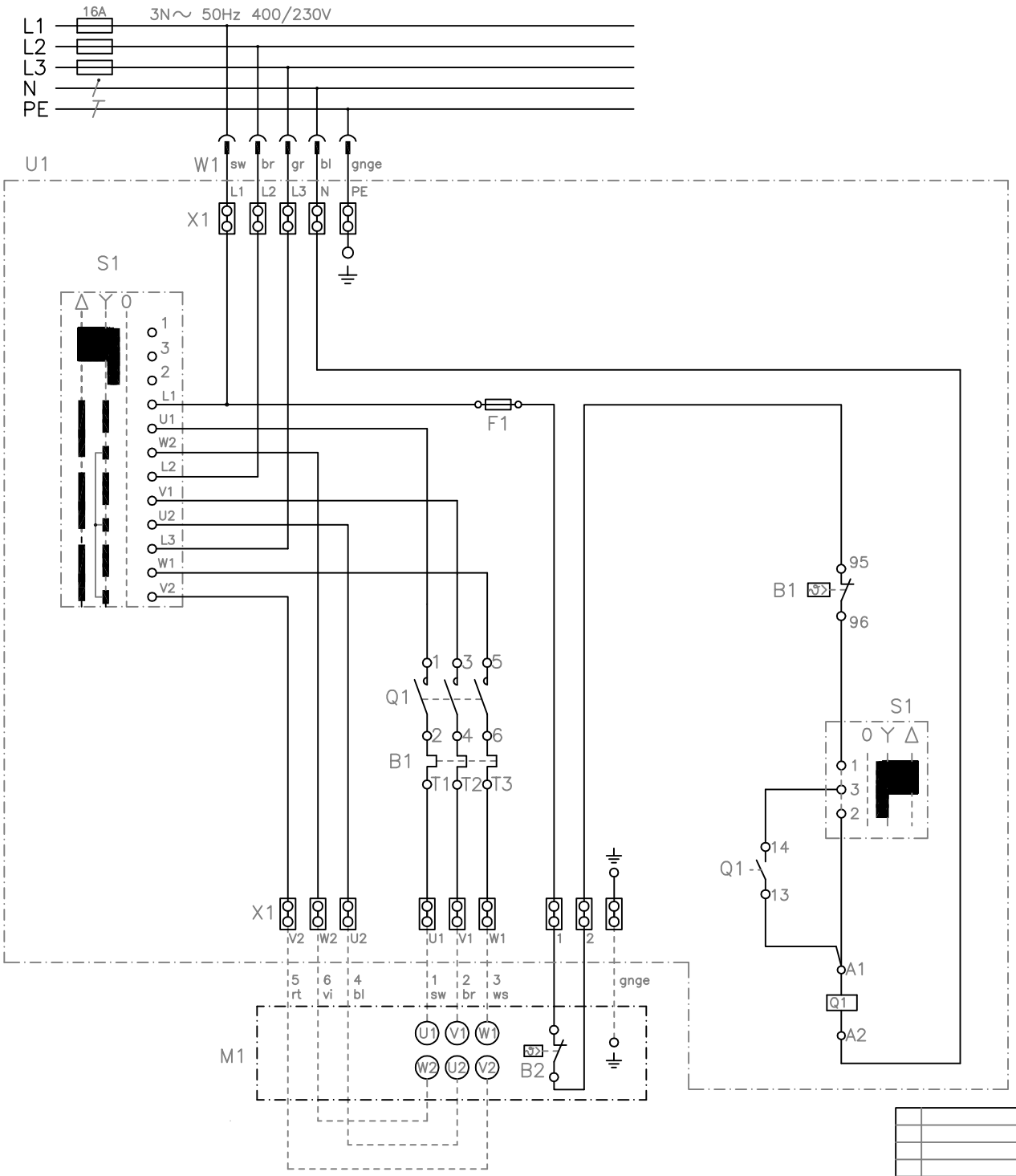

Betriebsmittelliste

BMK	Bezeichnung	Hersteller	Art. Nr.:
B1	Überlastrelais 7,2–10A (9)	Iskra	4036.7367
B2	Thermokontakt Motor		
F1	Sicherung T2A	KlingerBorn	4119.5001
M1	Motor 3Ph/400V ~		
Q1	Schütz KliBo7.5 Uc:230V 7,5kW/AC–3/400V	KlingerBorn	4036.7500
S1	Stern–Dreieck Schalter KB–N25	KlingerBorn	8730.0017
U1	Gehäuse Reihe K4000	KlingerBorn	8509.5210
W1	Netzleitung H07RN–F 5G2,5qmm	KlingerBorn	8540.1268
X1	Federzugklemmen 4qmm Netz – Motor	Wago	4164.0111

Ind.	Änderung	Tag	Name

	Tag	Name
Bearb.	27.08.26	Tr
Gepr.		

KLINGER BORN

Bezeichnung: Hand–St–Dr/7,5kW

ZgNr. e_00991234