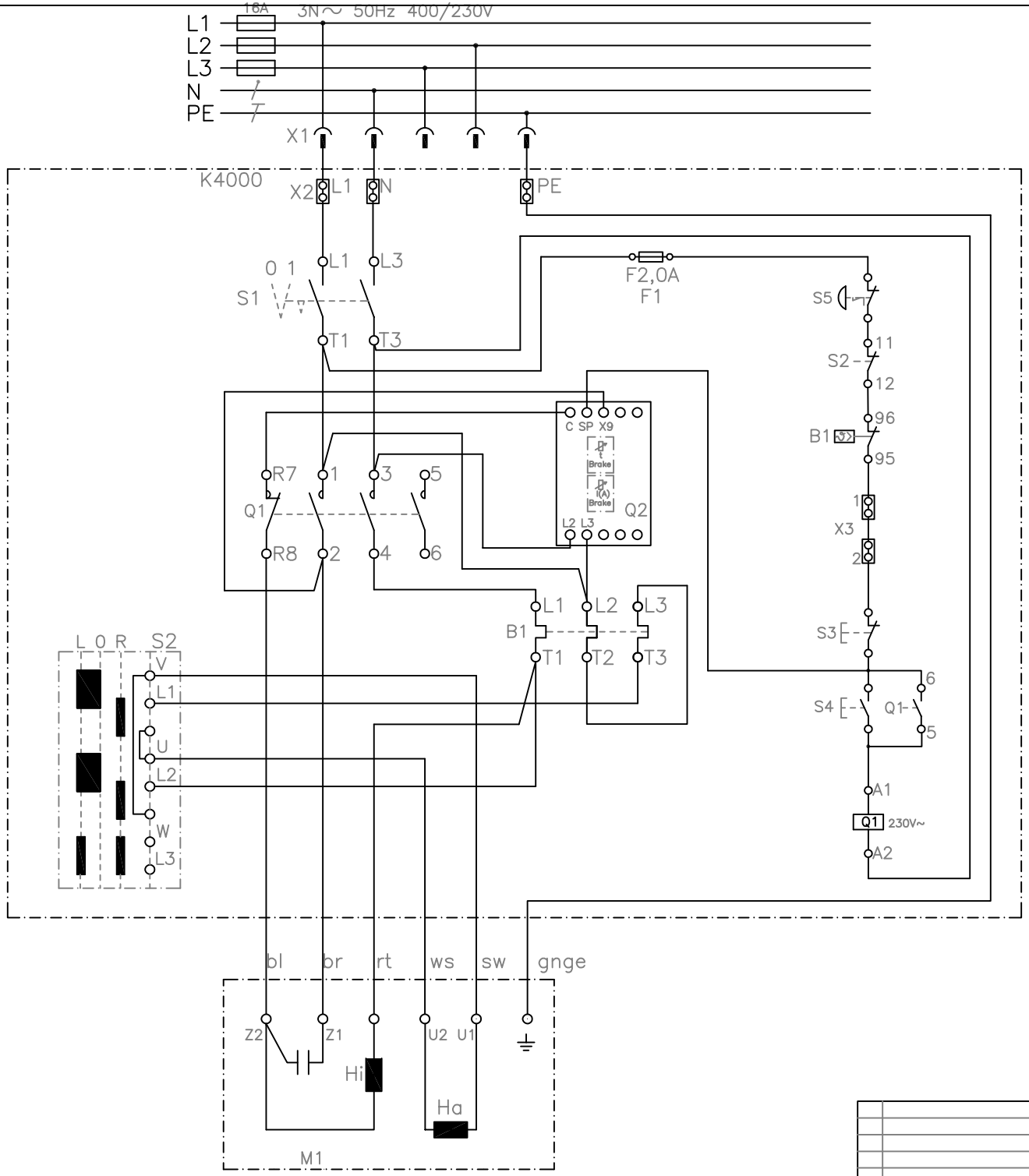

Betriebsmittelliste

BMK	Bezeichnung	Hersteller	Art. Nr.:
B1	Überlastschutz 5,5–7,5A (5,6A)	ISKRA	4036.7366
M1	Motor 1Ph/230V~		
Q1	Schütz Klibo7,5 Uc:230V 7,5KW AC–3/400V	KlingerBorn	4036.7503
Q2	Elektronische Bremse Typ 305, 230V~	KlingerBorn	8503.4555
S1	Hauptschalter KB–16	KlingerBorn	8730.0005
S2	Nockenschalter KB–N25 L–0–R	KlingerBorn	8730.0062
S3	Aus–Schaltelement, Öffner	KlingerBorn	4500.0098
S4	Ein–Schaltelement, Schliesser	KlingerBorn	4500.0099
S5	Not–Halt	KlingerBorn	4500.0120
U1	Gehäuse Reihe K4000	KlingerBorn	8509.5210
W1	Netzanschlussleitung H07RN–F 3G1,5qmm	KlingerBorn	85401263
W2	Motoranschlussleitung H07RN–F 7G1,5qmm	KlingerBorn	8510.2248
X1	CEE–Kragenstecker 400V/16A m.Phw 3P+N+E	KlingerBorn	4004.5102
X2	Reihenklemme für Netzanschluss 2,5qmm	Wago	4164.0011
X3	Reihenklemme 1+2 ext. Not–Halt 2,5qmm	Wago	4164.0011

Ind.	Änderung	Tag	Name		Tag	Name
				Bearb.	21.05.25	M:Orlik
				Gepr.		

KLINGER BORN

Bezeichnung: K3000/B/M12,0A

ZgNr. e_008325