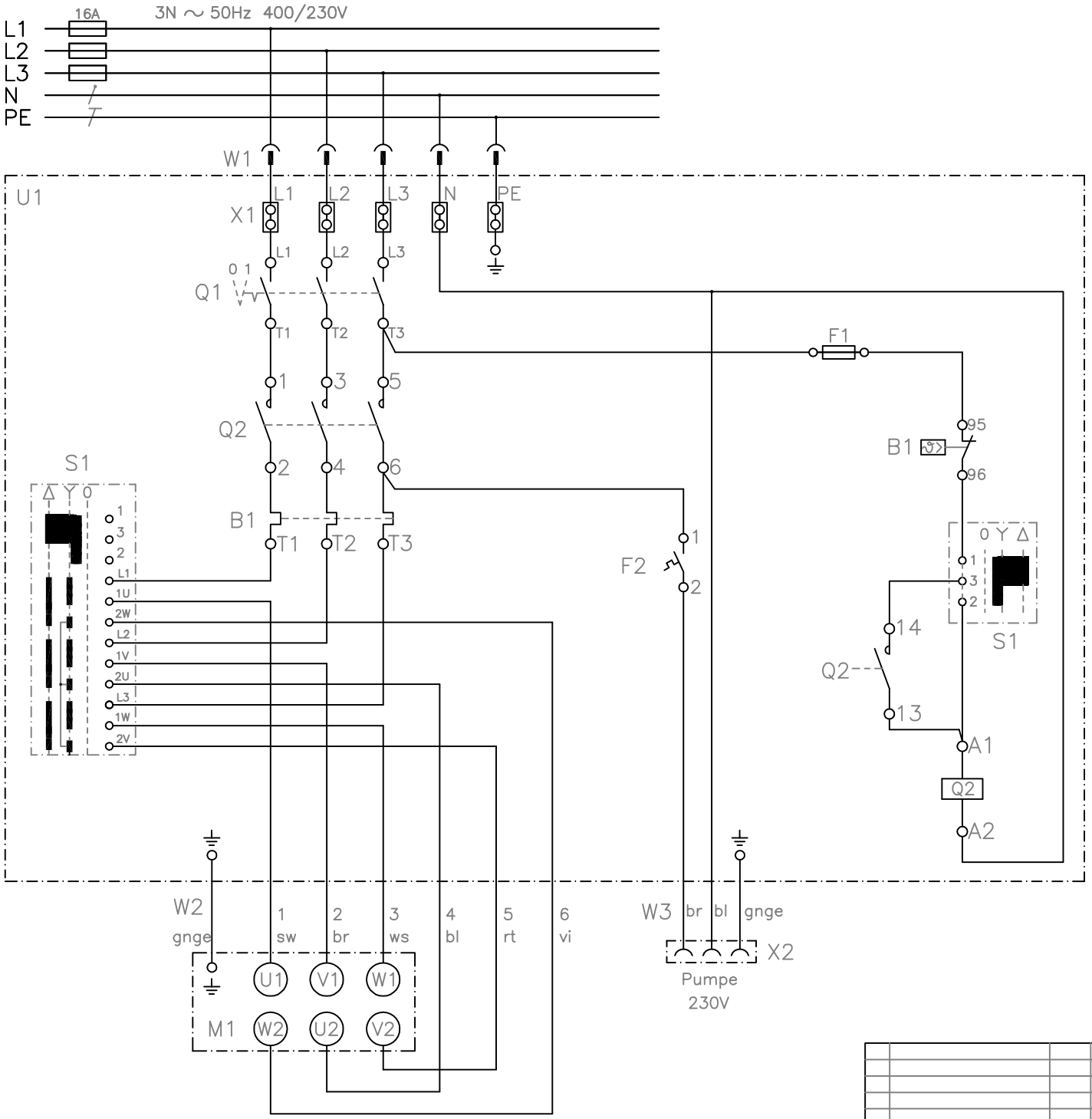

Betriebsmittelliste

BMK	Bezeichnung	Hersteller	Art. Nr.:
B1	Überlastrelais 17,5–21A	Iskra	4036.7385
F1	Sicherung T5A	KlingerBorn	4119.5500
F1	Überstromauslöser 6A	ETA	4060.6000
M1	Motor 3Ph/400V ~		
Q1	Haupschalter KB–N25	KlingerBorn	8730.0031
Q2	Schütz KLN22 Uc:230V 11kW/AC–3/400V	Iskra	4036.7907
Q2	Hilfsschaltelement 1s für KLN22	Iskra	4036.7920
U1	Gehäuse 230x140x125mm	KlingerBorn	4075.1421
W1	Netzl. H07RN–F 5G2,5qmm, m.CEE 32A/400V	KlingerBorn	8540.1243
W2	Motorleitung A07RN–F 7G1,5qmm	KlingerBorn	8510.2229
W3	Anschlussl. Pumpe H07RN–F 3G1,5qmm	KlingerBorn	8570.0715
X1	Reihenklemmen Netzanschluss	Wago	4164.0111
X2	Steckkupplung Lapp H–A 3 MTGB 3P+E	Lapp	

Ind.	Änderung	Tag	Name

	Tag	Name
Bearb.	20.08.26	Tr
Gepr.		

KLINGER BORN

Bezeichnung: Hand–Stern–Dreieck/M

ZgNr. e_00991175