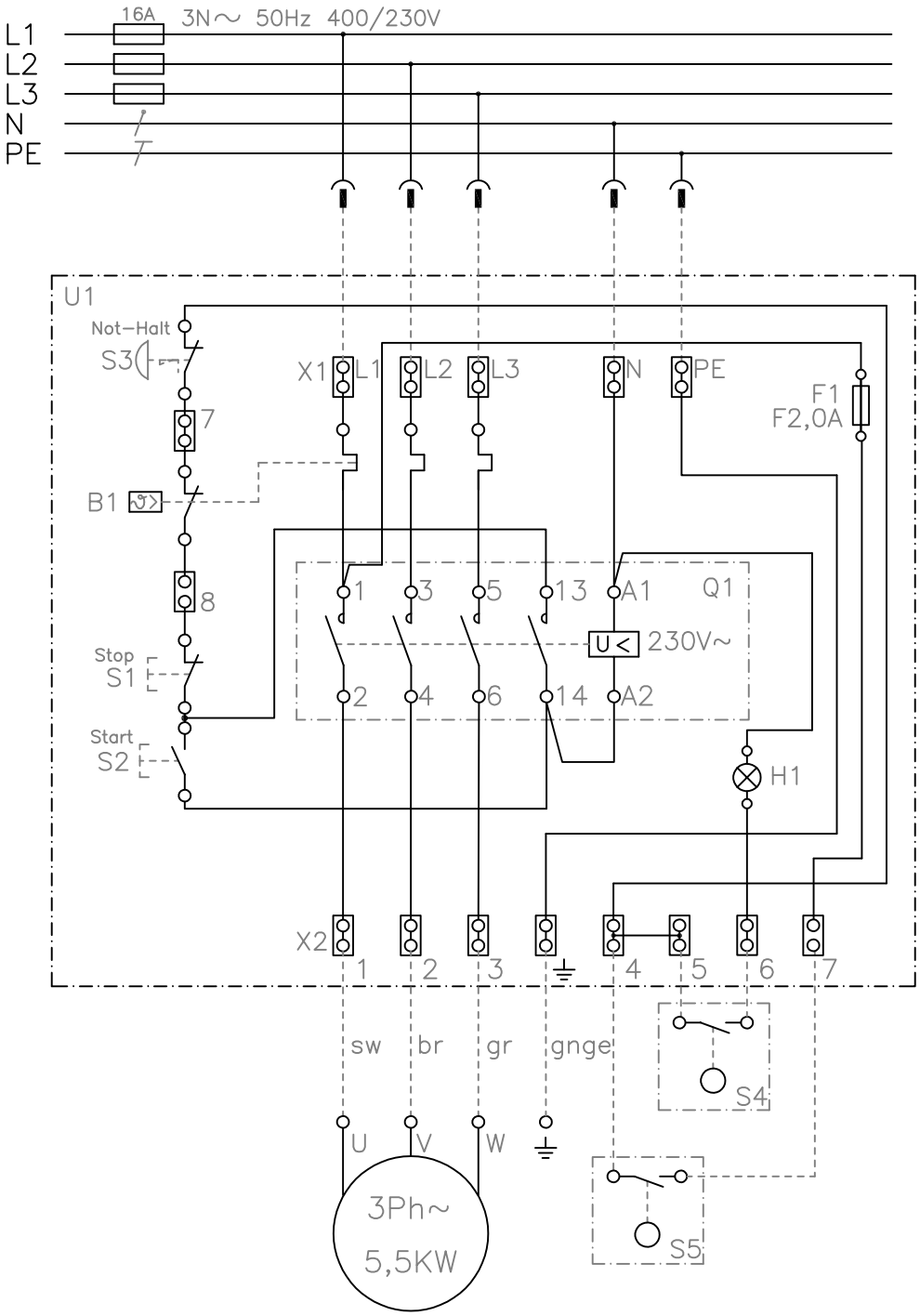

Betriebsmittelliste

BMK	Bezeichnung	Hersteller	Art. Nr.:
B1	Überlastschutz 3,15A	KlingerBorn	8501.7809
F1	Steuersicherung F2,0A	KlingerBorn	4119.5000
H1	Kontrollleuchte "Filterüberwachung"	KlingerBorn	4003.4524
M1	Motor 1Ph/230V~		
Q1	Schütz Klibo7,5 Uc:230V 4,0KW AC-3/230V	KlingerBorn	4036.7500
S1	Aus-Schaltelement, Öffner	KlingerBorn	4500.0098
S2	Ein-Schaltelement, Schliesser	KlingerBorn	4500.0099
S3	Not-Halt	KlingerBorn	4500.0120
S4	Endschalter		
S5	Endschalter		
U1	Gehäuse Reihe K3500	KlingerBorn	8509.5205
X1	Reihenklemme Netz 2,5qmm	Wago	4114.0011
X2	Reihenklemme 1+2 Motor 2,5qmm	Wago	4114.0011
X3	Reihenklemme 3+6 Endschalter1 Wago 2,5qmm	Wago	4114.0011
X4	Reihenklemme 4+5 Endschalter2 Wago 2,5qmm	Wago	4114.0011

Ind.	Änderung	Tag	Name

	Tag	Name
Bearb.	24.06.26	M:Orlik
Gepr.		

KLINGER BORN

Bezeichnung: K3500/M3,15A

ZgNr. e_00991141