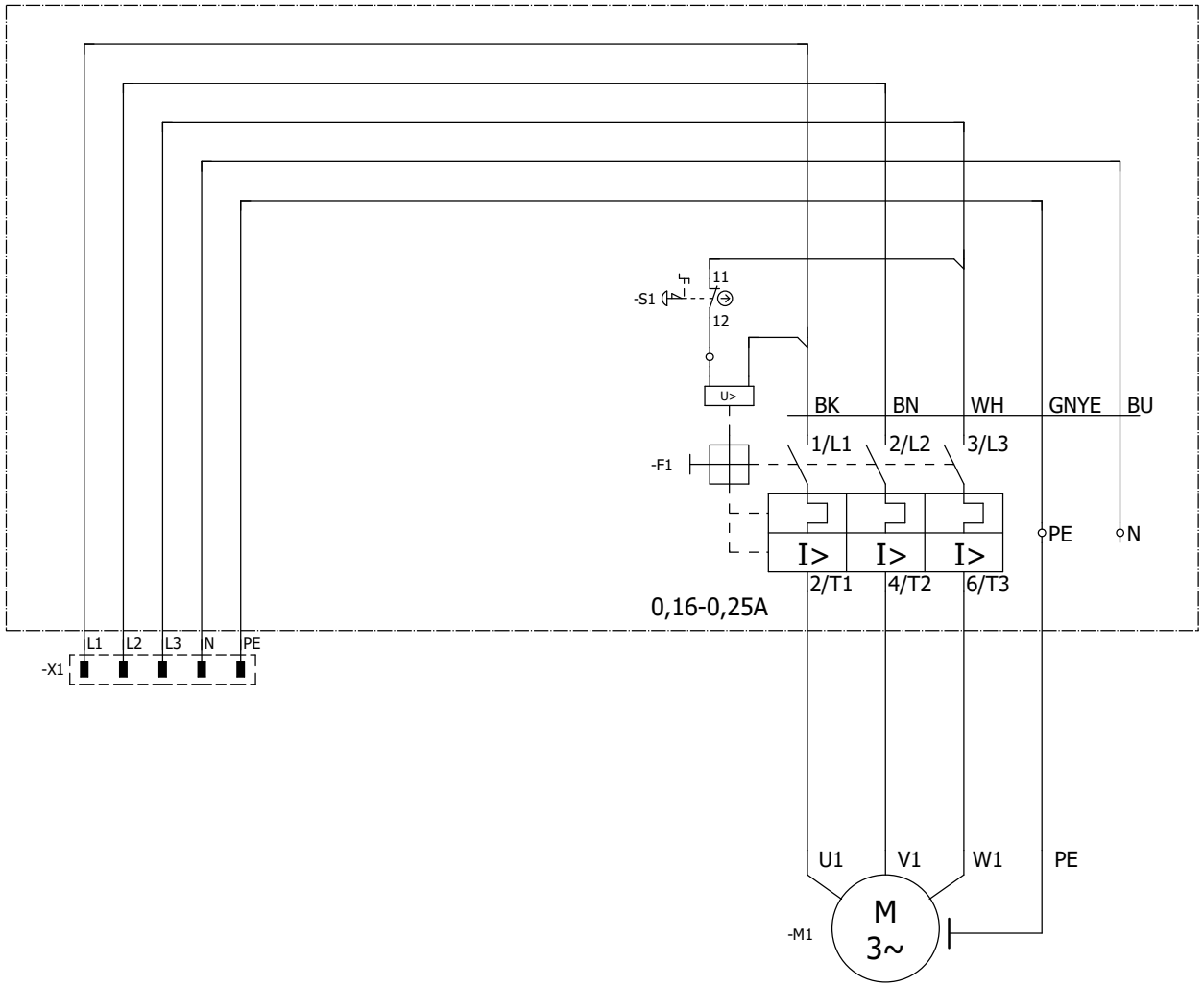

Einspeisung

Motor

3Ph~ 400V/230V/N/PE 50Hz max. 16A

Betriebsmittelliste

F1	Motorschutzschalter
M1	Drehstrommotor
S1	Not-Halt Taster
X1	Netzstecker CEE 16A

			Datum	14.08.2026	Motorschutzschalter mit Überlast und Kurzschlussauslöser mit Unterspannungsauslösung und Not-Halt	KLINGER BORN	Klinger & Born GmbH In den Schlangenäckern 5 D-64395 Brensbach / Germany	e_00983253	Blatt 1
			Bearb.	voigt					Seite 1/1
			Gepr						
Änderung	Datum	Name							