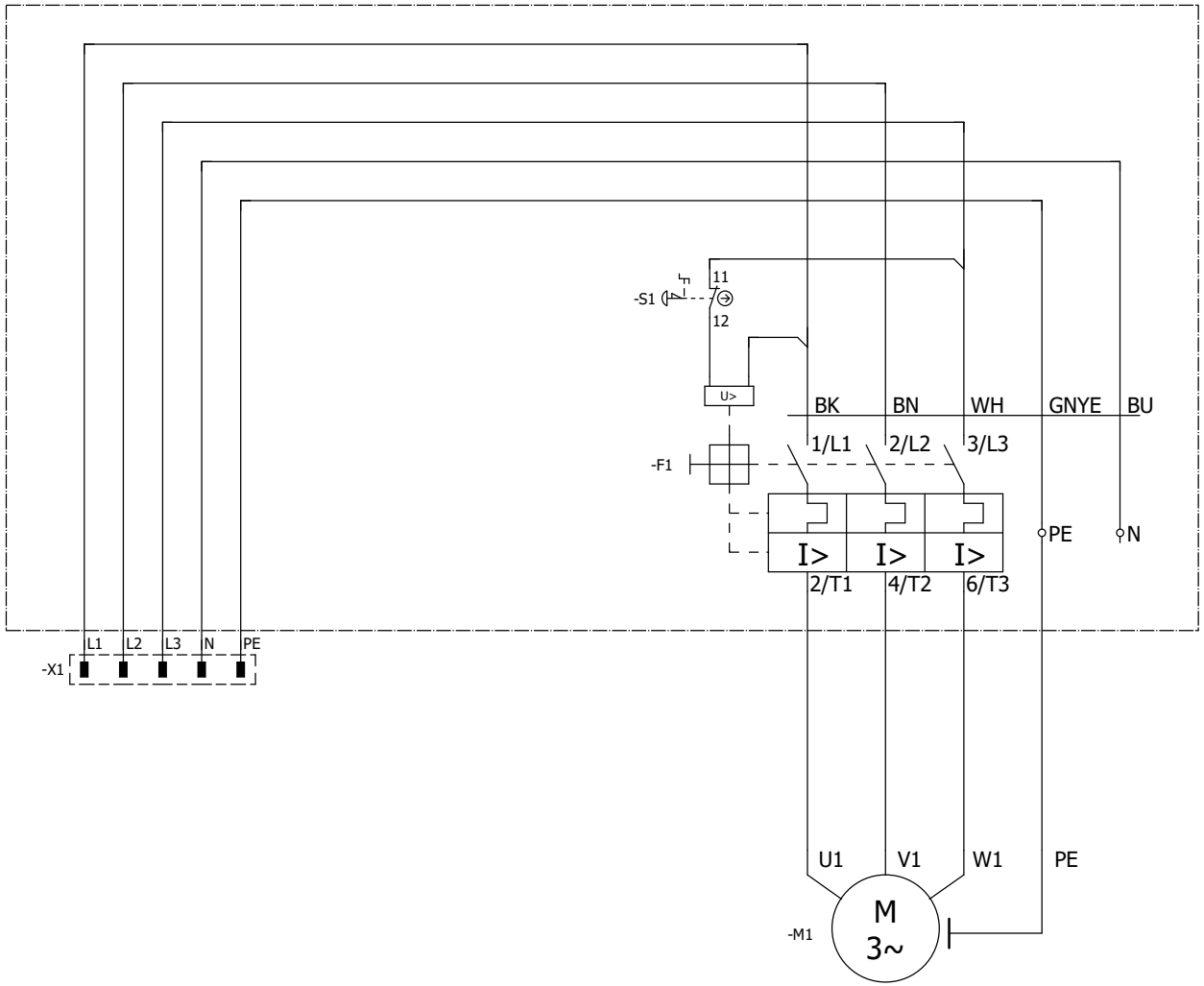

Einspeisung

Motor

3Ph~ 400V/230V/N/PE 50Hz max. 16A

Betriebsmittelliste

F1	Motorschutzschalter
M1	Drehstrommotor
S1	Not-Halt Taster
X1	Netzstecker CEE 16A

Modell	Strombereich
0098.3252	0,10-0,16A
0098.3253	0,16-0,25A
0098.3254	0,25-0,40A
0098.3255	0,40-0,63A
0098.3256	0,63-1,00A
0098.3257	1,00-1,60A
0098.3258	1,60-2,50A
0098.3259	2,50-4,00A
0098.3260	4,00-6,30A
0098.3261	6,30-10,0A
0098.3262	10,0-16,0A

			Datum	13.07.2026	Motorschutzschalter mit Überlast und Kurzschlussauslöser mit Unterspannungsauslösung und Not-Halt	KLINGER BORN	Klinger & Born GmbH In den Schlangenäckern 5 D-64395 Brensbach / Germany	e_85001182	Blatt 1
			Bearb.	voigt					Seite 1/1
			Gepr						
Änderung	Datum	Name							