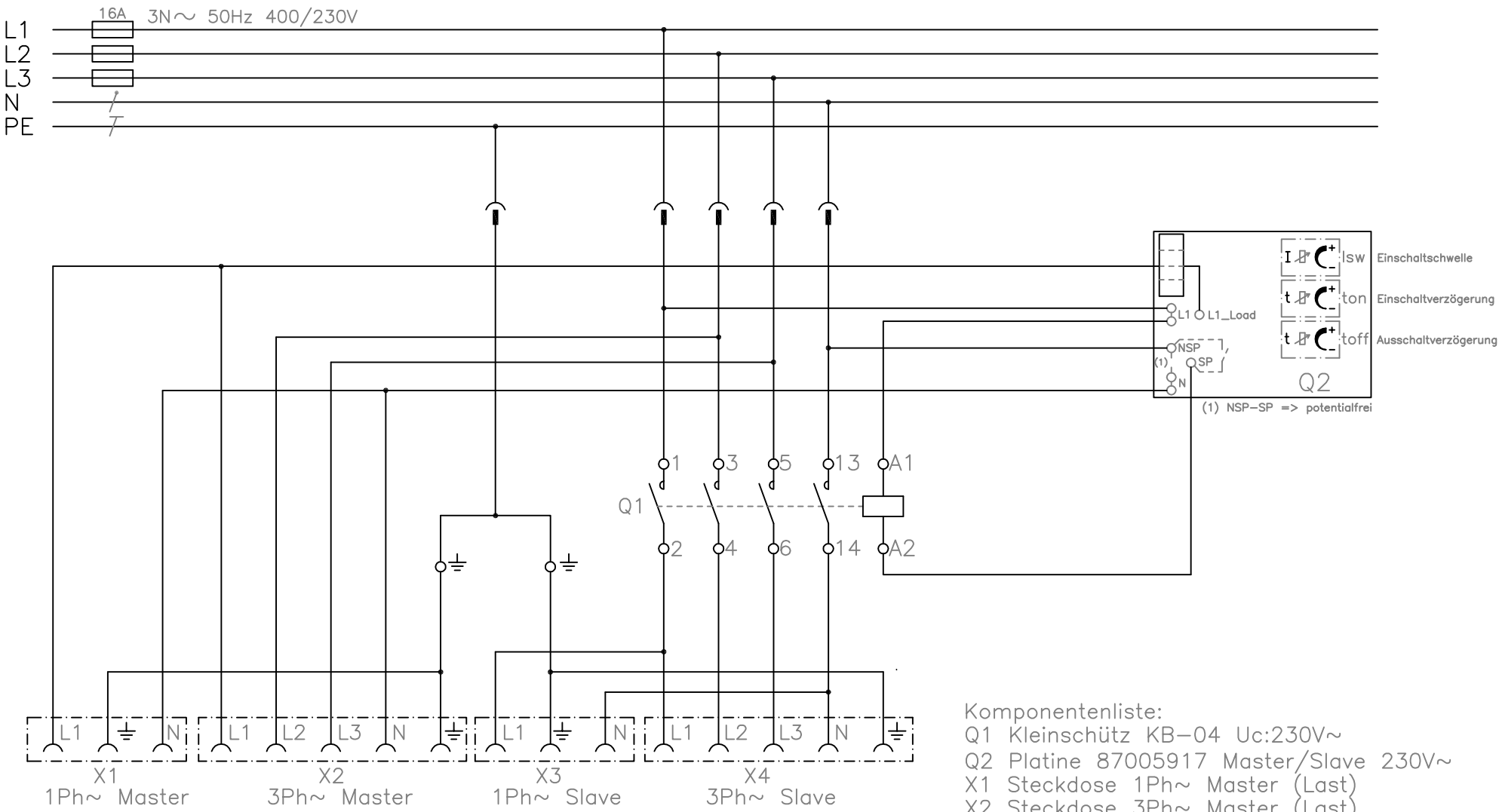

Komponentenliste:
Q1 Kleinschütz KB–04 Uc:230V~
Q2 Platine 87005917 Master/Slave 230V~
X1 Steckdose 1Ph~ Master (Last)
X2 Steckdose 3Ph~ Master (Last)
X3 Steckdose 1Ph~ Slave (Nachlaufgesteuert)
X4 Steckdose 3Ph~ Slave (Nachlaufgesteuert)

Ind.	Änderung	Tag	Name

	Tag	Name
Bearb.	19.05.26	Tr
Gepr.		

KLINGER BORN

Bezeichnung: Master–Slave CCST–230V

ZgNr. e_87005917_230V