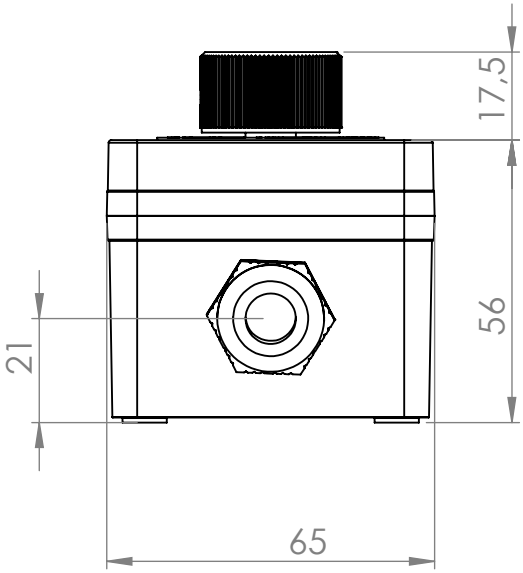

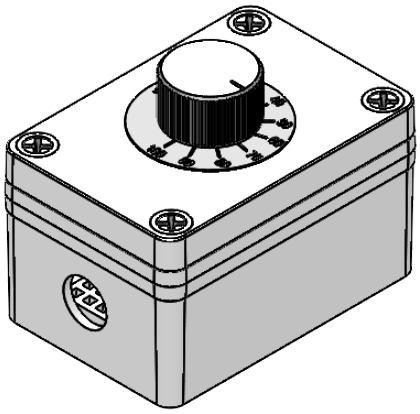

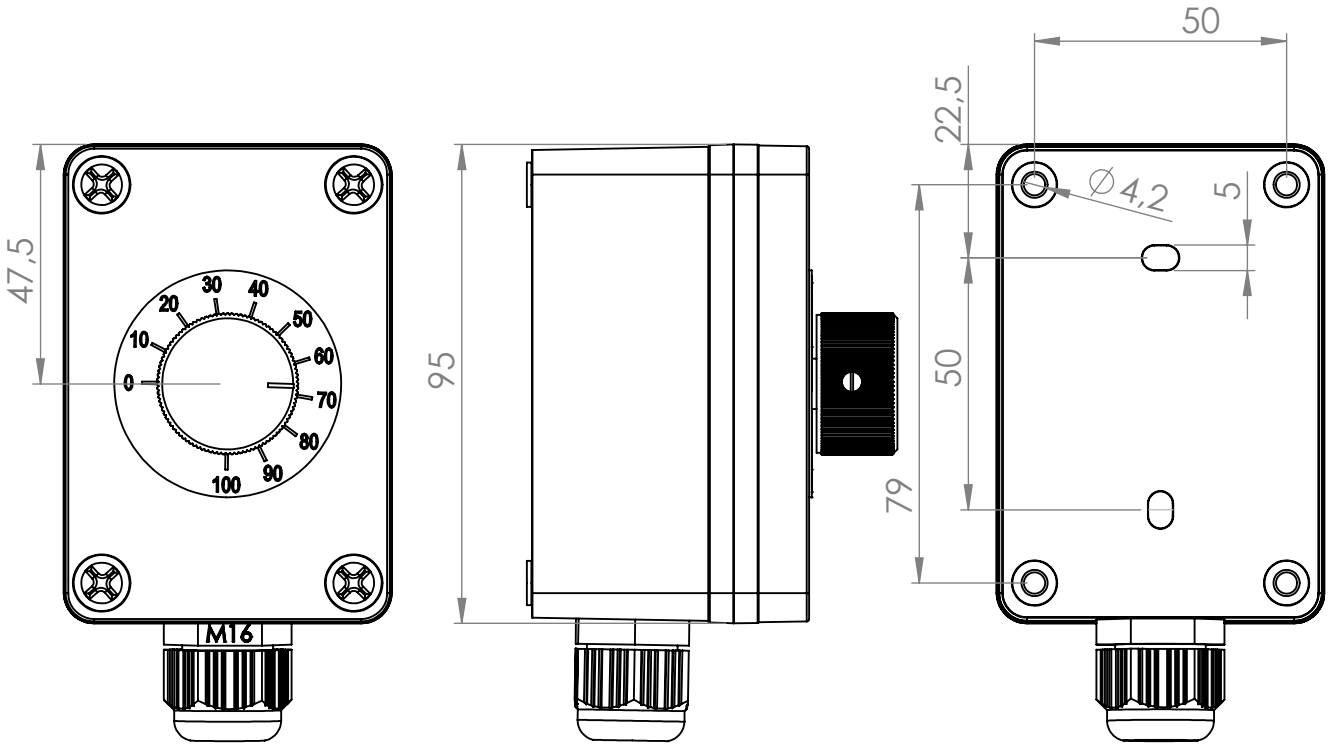

					Tag	Name	Bezeichnung
				Bearb.	13.9.2024	Kritzer	8505.7216
				Gepr.			
				KLINGER BORN			ZgNr. G:\SW\Ma\Kunden\Intern
Ind.	Änderung	Tag	Name				