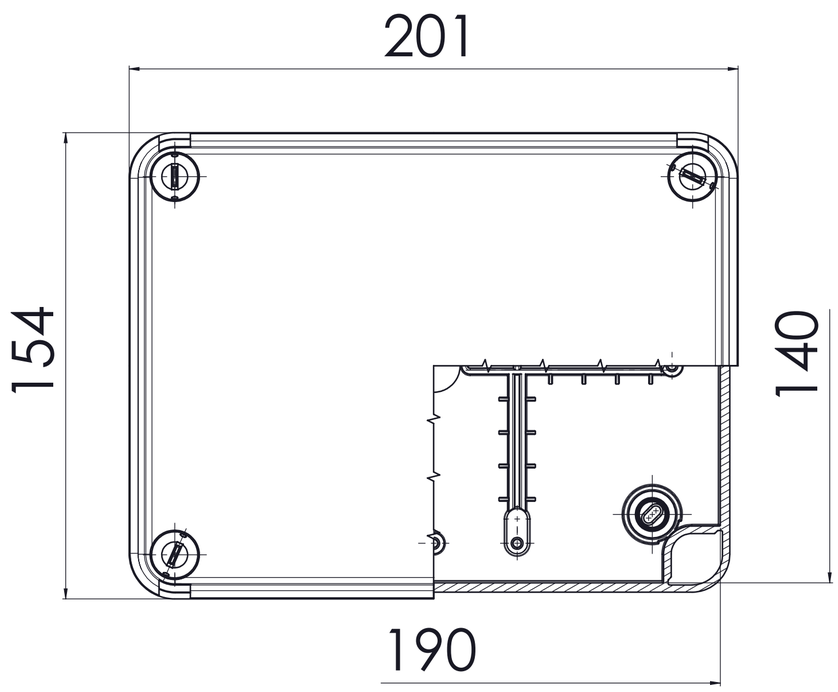

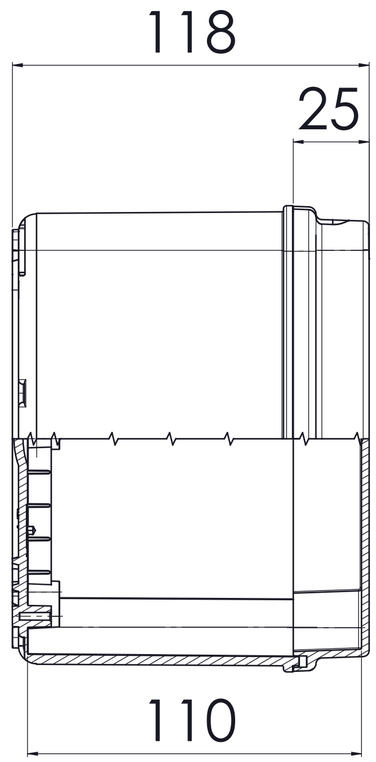

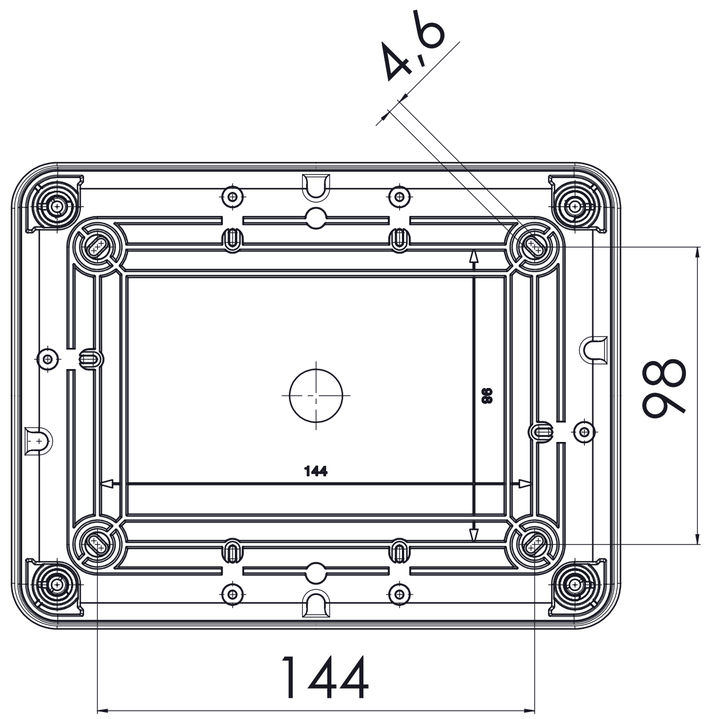

					Tag	Name	Bezeichnung
				Bearb.	15.09.2026	Heid	4075.1010
				Gepr.			Gehäuse 201x154x118
				KLINGER BORN			ZgNr. G:\SW\MA\Artikel\ 2D-Zeichnungen
Ind.	Änderung	Tag	Name				