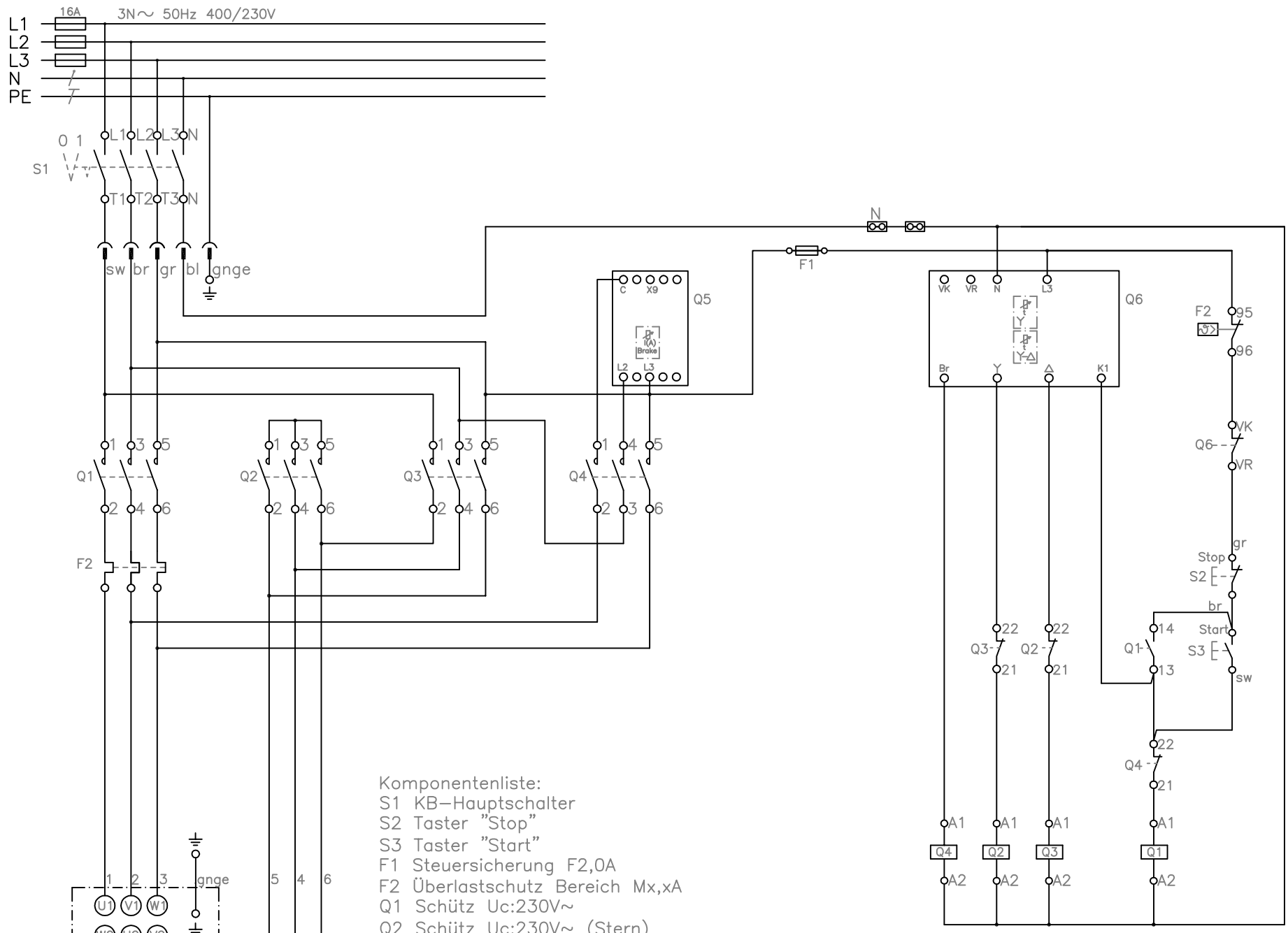

Ind.	Änderung	Tag	Name

	Tag	Name
Bearb.	28.02.14	M.Orlik
Gepr.		

KLINGER BORN

Bezeichnung
Prospekt
K4000/St–Dr/Auto/B

ZgNr. e_00984013