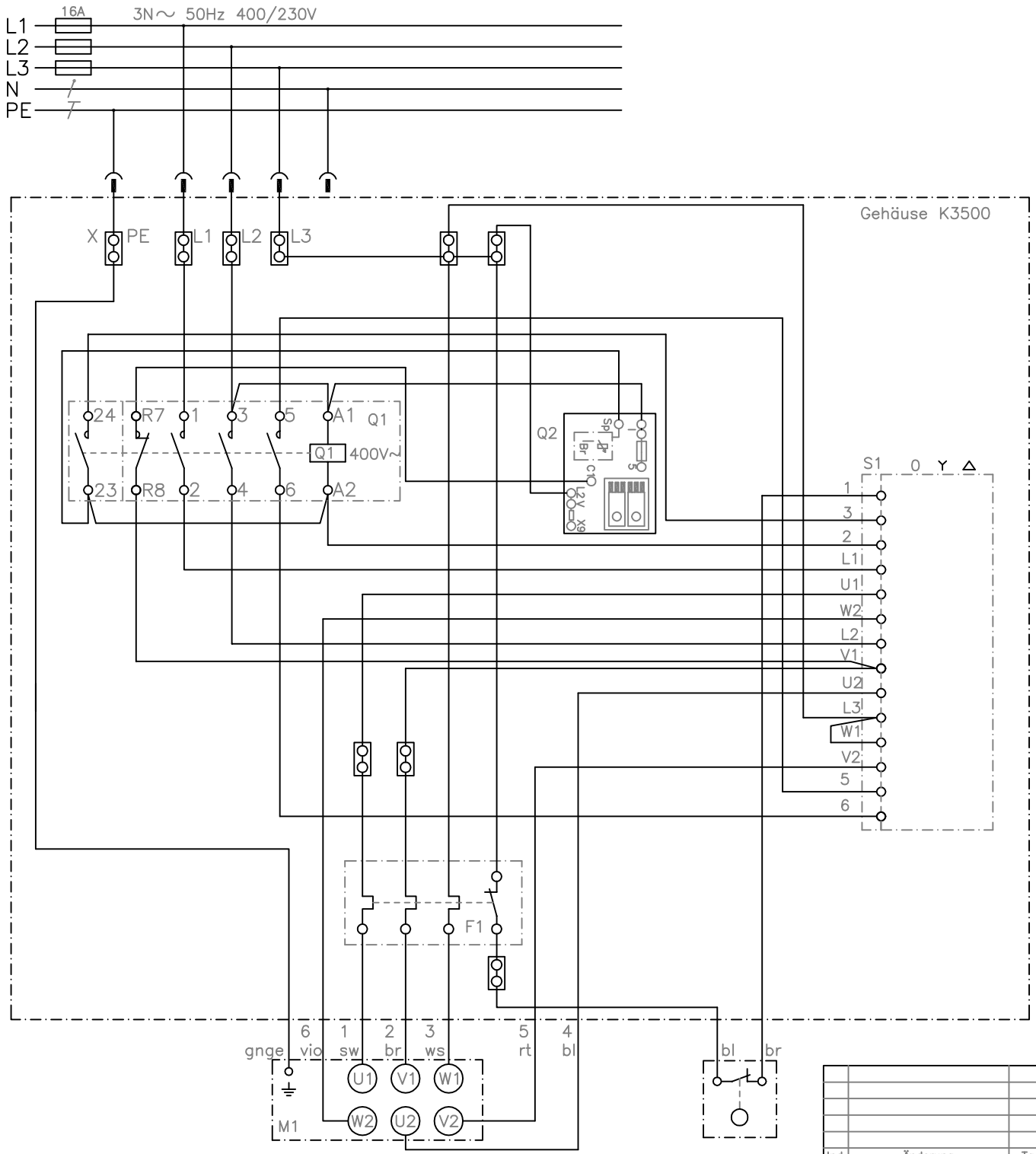

Komponentenliste:

F1 Überlastschutz Mx,xA
M1 Motor
Q1 Schütz Klibo Uc: 400V~ mit Hilfsschalter
Q2 Bremsplatine 400V~
S1 Nockenschalter
S2 Endschalter

Ind.	Änderung	Tag	Name

	Tag	Name
Bearb.	04.08.16	M.Orlik
Gepr.		

KLINGER BORN

Bezeichnung: Intern
K3500/B/St-Dr/Mx,xA

ZgNr. e_00983515