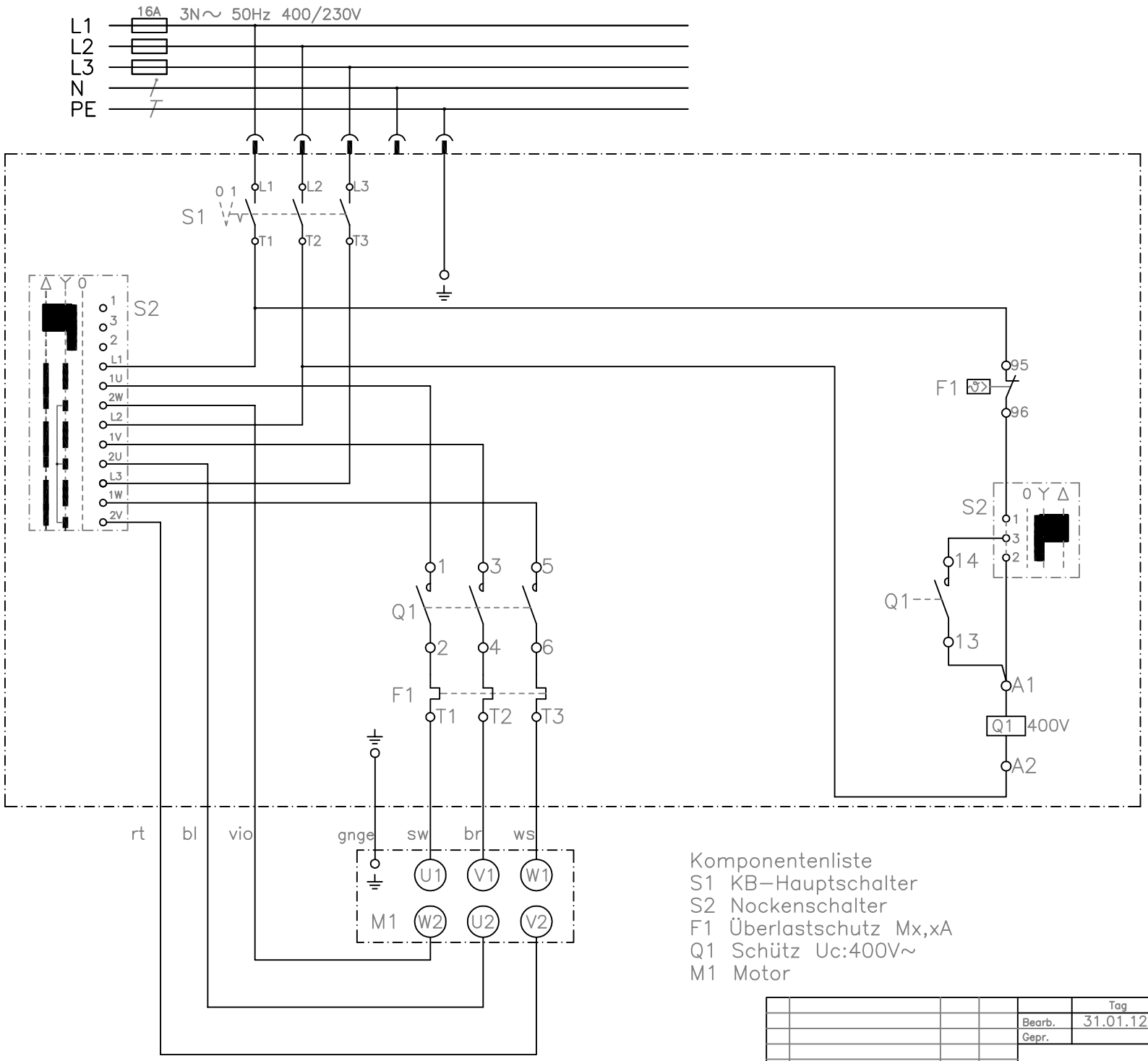

Komponentenliste
S1 KB–Hauptschalter
S2 Nockenschalter
F1 Überlastschutz Mx,xA
Q1 Schütz Uc:400V~
M1 Motor

Ind.	Änderung	Tag	Name		Tag	Name
				Bearb.	31.01.12	M.Orlik
				Gepr.		

KLINGER BORN

Bezeichnung
K3500/St–Dr/Mx,xA

ZgNr. e_00983501