Abmessungen
Softstarter, Baureihe PSE

PSE18 ... 105

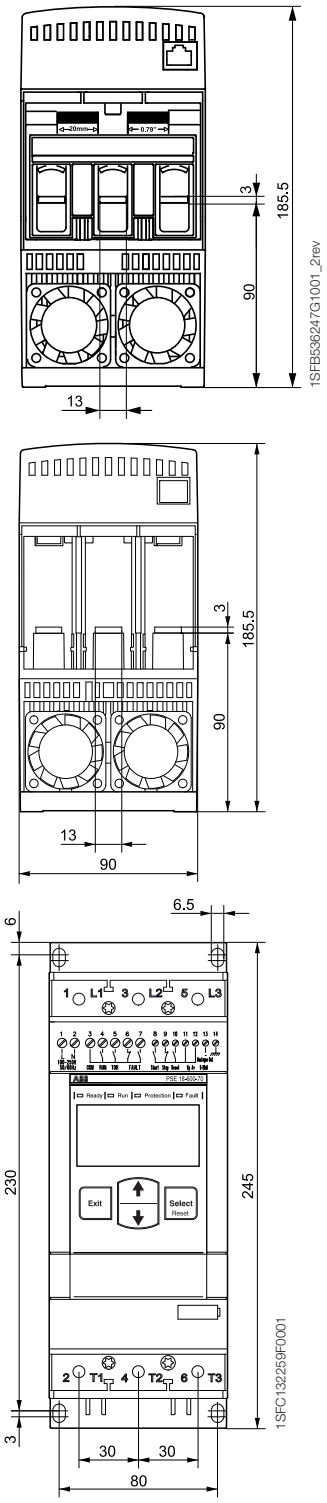

PSE142 ...170

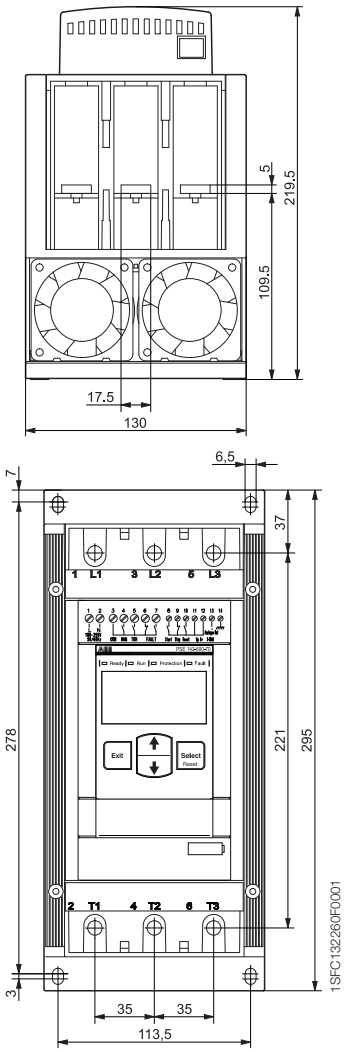

PSE210 ... 370

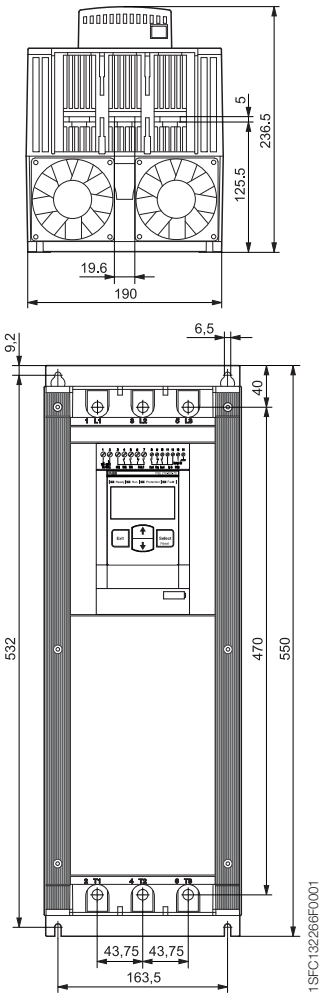

Abmessungen in mm